ՀՈՎԱՐԻ ՏԵՍՔԸ

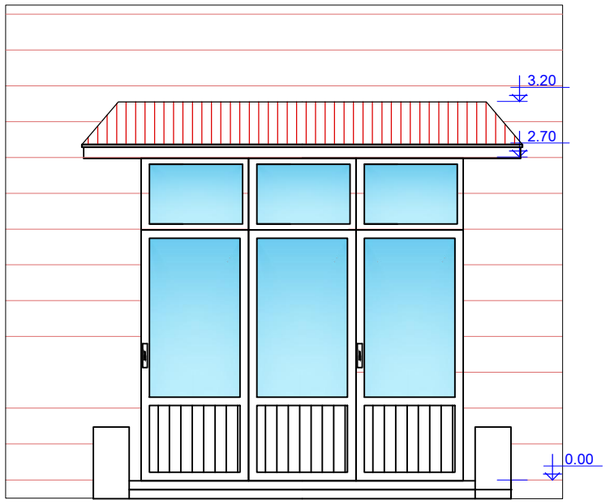

Բ - Բ

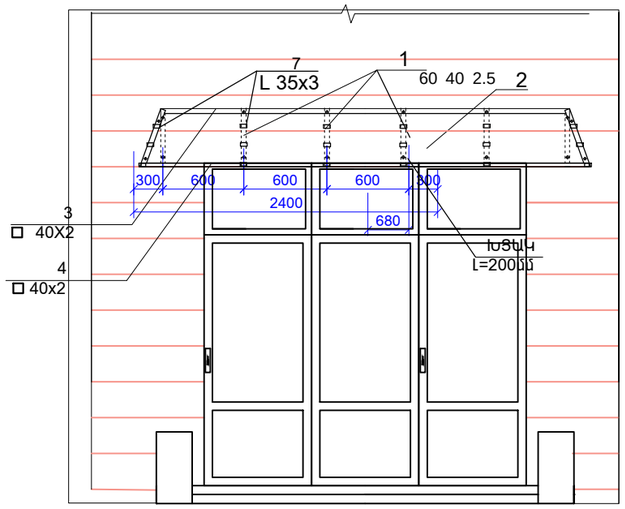

ՀԱՆԳՈՒՅՑ - 1

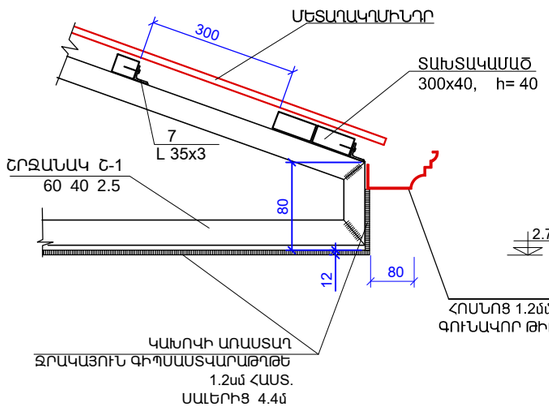

ՀՈՎԱՐԻ ՀԱՏԱԿԱԳԻԾ

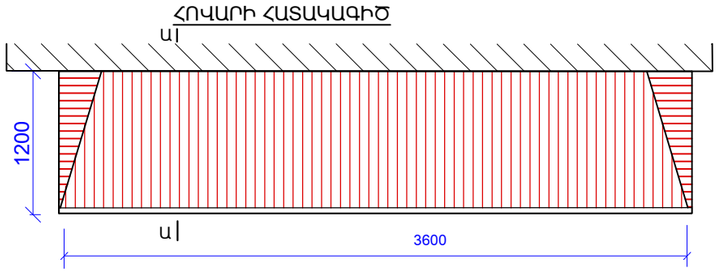

Ա - Ա

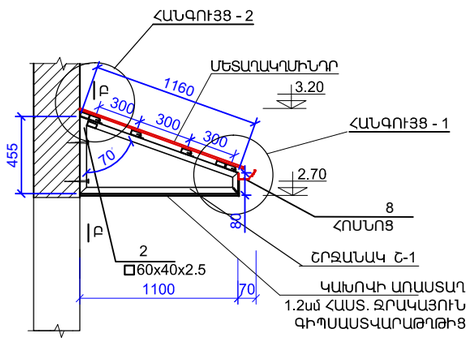

1. ՄՈՆՏԱԺՈՒՄԻՑ ՀԵՏՈ ԲՈԼՈՐ ՄԵՏԱՂԱԿԱՆ ՄԱԿԵՐԵՍՆԵՐԸ ՄԱՔՐԵԼ ԺԱՆԳԻՑ ԵՎ ԿԵՂՏԻՑ, ՀԻՄՆԱՆԵՐԱՐԿԵԼ ԵՎ ՆԵՐԿԵԼ ԷՄԱԼՈՎ 2 ԱՆԳԱՄ
2. ԵՌԱԿՑՈՒՄԸ ԻՐԱԿԱՆԱՑՆԵԼ -42 ԷԼԵԿՏՐՈՂՈՎ հկ=4ՄՄ

ՀԱՆԳՈՒՅՑ - 2

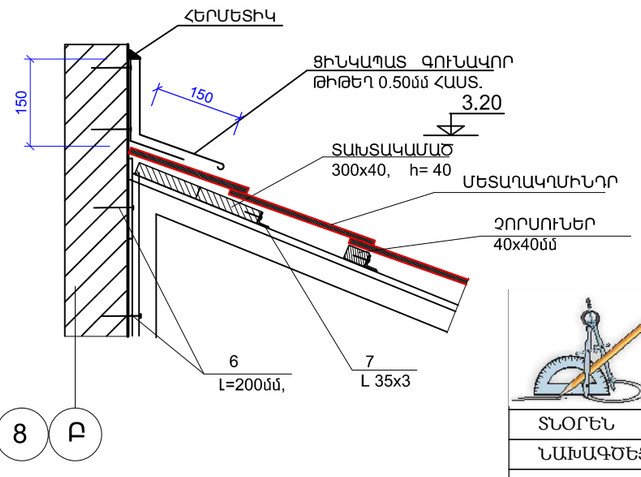

ՆՅՈՒԹԵՐԻ ԾԱԽՍԸ ՄԵԿ ՀՈՎԱՐԻ ՀԱՄԱՐ
(ԵՐԿՈՒ ՀՈՎԱՐՆԵՐ)

ԴԻՐՔԸ	ՆՇԱՆԱԿՈՒՄ	ԱՆՎԱՆՈՒՄԸ	ՔԱՆ. հատ	ԸՆԴ. կգ	ԾԱՆՈԹ.
1	8645 - 68	ՇՐՋԱՆԱԿ -1 60 40 2.5 L =4.2մ	6	63.33	
2	——— " ———	ՇՐՋԱՆԱԿ -2 60 40 2.5 L =2.9մ	2	20.40	
3	8639 - 68	ԿԱՊ □ 40x2 L=3600մմ	2	17.1	
4	——— " ———	ԿԱՊԵՐ □ 40x2 L=3600մմ	2	17.08	
5		ԿԱՊԵՐ □ 40x2 L=1100մմ	2	5.13	
6		ԽՑԱԿ Φ16 L=200մմ,	18	5.7	
7		ԱՆԿՅՈՒՆԱԿ L 35x3 L=100մմ,	18	2.82	
8		ՀՈՍՆՈՑ 1.2մմ ՀԱՍՏ. ԳՈՒՆԱՎՈՐ ԹԻԹԵՂԻՑ	1		3.6 գծմ
9		ԿԱԽԻՉ -4x40մմ ՄԵՏ. ՇԵՐՏԻՑ ք. 600		2.52	
		ԸՆԴՀԱՆՈՒՐԸ			
10.		ՑԻՆԿԱՊԱՏ ՄԵՏԱՂԱԿՂՄԻՆԴՐ ՆԵՐԿՎԱԾ, 0.5մմ ՀԱՍՏ.			5,6ք.մ.
11.		40x40մմ ԿՏՐՎԱԾՔՈՎ ՉՈՐՍՈՒՆԵՐ			0.04 խ.մ
12		ԿԱԽՈՎԻ ԱՌԱՍՏԱՂ ՋՐԱԿԱՅՈՒՆ ԳԻՊՍԱՍՏՎԱՐԱԹՂԹԵ 1.2մմ ՀԱՍՏ. ՍԱԼԵՐՈՎ			2.88ք.մ.
13.		ՀԵՐՄԵՏԻԿ			
14.		ՑԻՆԿԱՊԱՏ ԹԻԹԵՂ ԳՈՒՆԱՎՈՐ 0.5մմ ՀԱՍՏ.			0.80ք.մ.
15.		ՀՈՍՆՈՑԸ ԱՄՐԱՑՆԵԼ ԵՌԱԿՑՎԱԾ ԿԱԽԻՉՆԵՐԻՆ			5.0կգ

ՀՈՎԱՐԻ ԿՈՆՍՏՐՈՒԿՑԻԱՆԵՐԻ ՀԱՏԱԿԱԳԻԾ

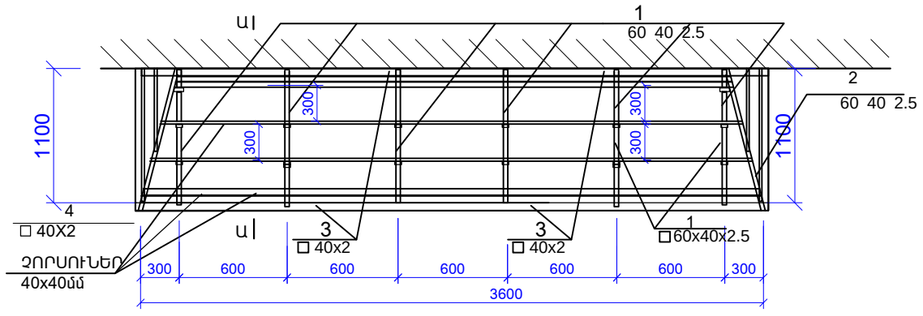

Երևան քաղաքի Քանաքեռ-Զեյթուն վարչական շրջանի Վահյան հ. 155 մանկապարտեզի տանիքի հիմնանորոգում				ՊԱՏՎԵՐ № ԵՔ-ՊԸԱՇՁԲ-13/65-1		
			Ճարտարապետաշինարարական	Փուլ	Թերթ	Թերթեր
ՏՆՕՐԵՆ	Լ. ԳՐԻԳՈՐՅԱՆ			ԱՆ	ՃՇ-10	10
ՆԱԽԱԳԾԵՑ	Դ. ՀԱԿՈԲՅԱՆ		ԳԼԽԱՎՈՐ ՄՈՒՏՔԻ ՀՈՎՀԱՐ	«Թ.Ա.Հ.Գ.Գրիգ» ՍՊԸ		